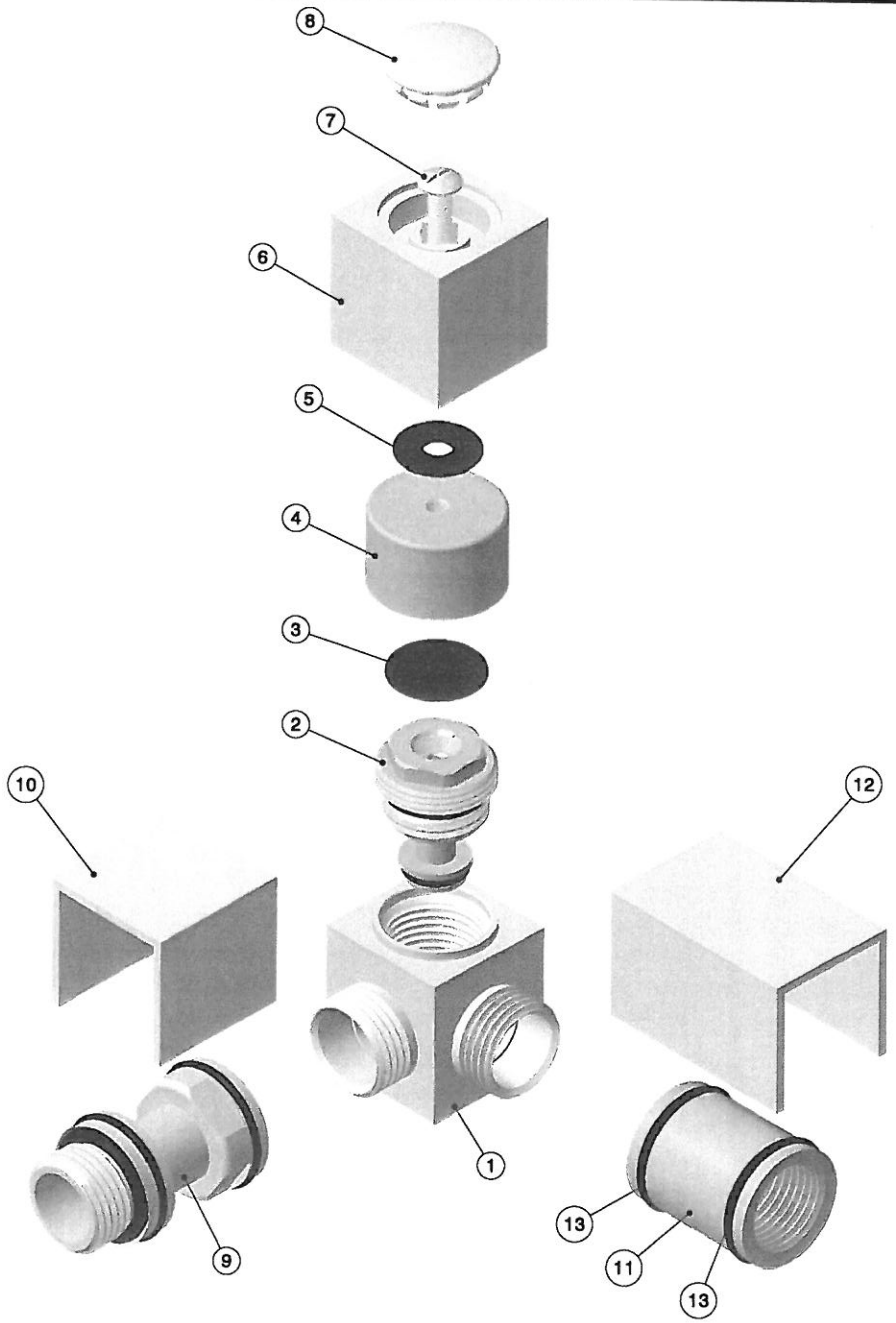

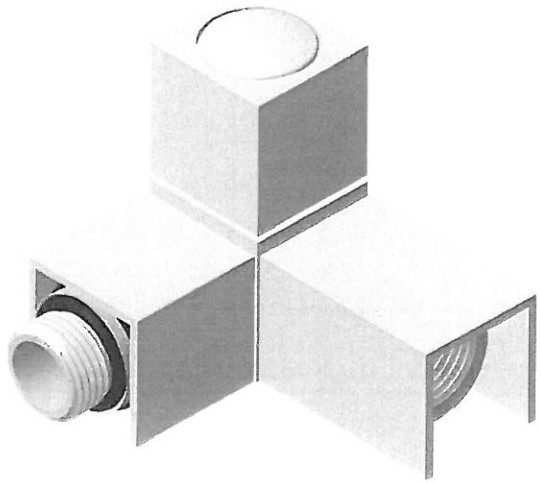

POS.	CODICE	DESCRIZIONE	NOTE	Q.TA'
1	NV55101T	CORPO VALVOLA CUBE 3 ASSI	-	1
2	A35703T	VITONE 1/2 x DETENT. CHIUSURA OR	-	1
3	NV27202A	GUARNIZIONE GOMMA Ø20 sp.1	-	1
4	NV66201T	CAPPUCCIO PER DETENTORE CUBE	-	1
5	NV66203A	ANELLO GOMMA 17.5x6x1	-	1
6	NV66102T	MANIGLIA PER VALVOLA CUBE	-	1
7	A34103Q	VITE 3/16x16 TB/CR/D9 ZST FE	-	1
8	A34013B	PLACCHETTA OTTONE Ø24 NEUTRA	-	1
9	NV66104T-1	BOCCHETTONE CUBE 1/2 1/2 COMPL NUOVO	-	1
10	NV66107T	CAPPUCCIO COPRICOD VALVOLA CUBE L32	-	1
11	NV66302T	RIDUZIONE PER TUBO FERRO 1/2	-	1
12	NV66109T	CAPPUCCIO COPRITUBO VALVOLA CUBE L46	-	1
13	A15003AEP	O-RING 20x2 EPDM 70SH	-	2

DESCRIZIONE MODIFICA	RIFERIMENTO	DATA

CODICE	REV. 0	DATA 16/03/2012	DESCRIZIONE
		SCALA 1 : 1	DETENTORE CUBE CORNER TF 1/2 SX
DISEGNATO DA M.TUFANO	APPROVATO DA M.BENETTI		

TOLLERANZE GENERALI SECONDO LA NORMATIVA: UNI EN 22768 - mk

QUOTA	FINO A 10	>10 A 30	>30 A 60	>60 A 90	OLTRE 90
—	± 0.1	± 0.2	± 0.3	± 0.4	± 0.5
∠	± 1°	± 2°	± 3°	± 4°	± 5°
⌀	⌀ 0.1	⌀ 0.15	⌀ 0.2	⌀ 0.25	⌀ 0.3

TOLLERANZE GENERALI STAMPATO: UNI EN 12420

MATERIALE	PESO (gr)
TRATTAMENTO	FORMATO A3
SMUSSI NON QUOTATI	RACCORDI NON QUOTATI

A TERMINE DI LEGGE NE E' VIETATA LA RIPRODUZIONE O LA COMUNICAZIONE A TERZI