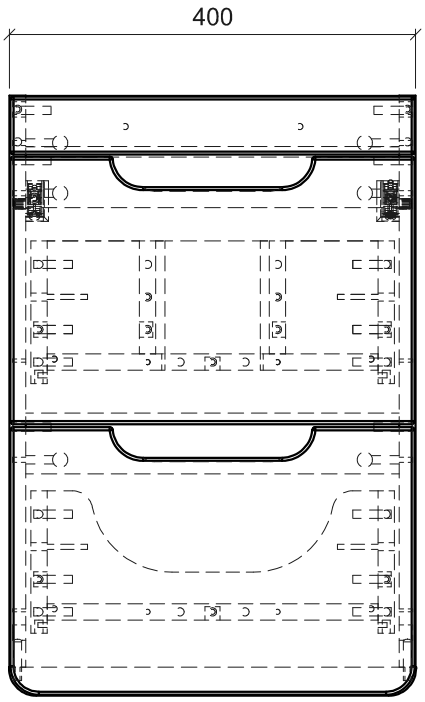

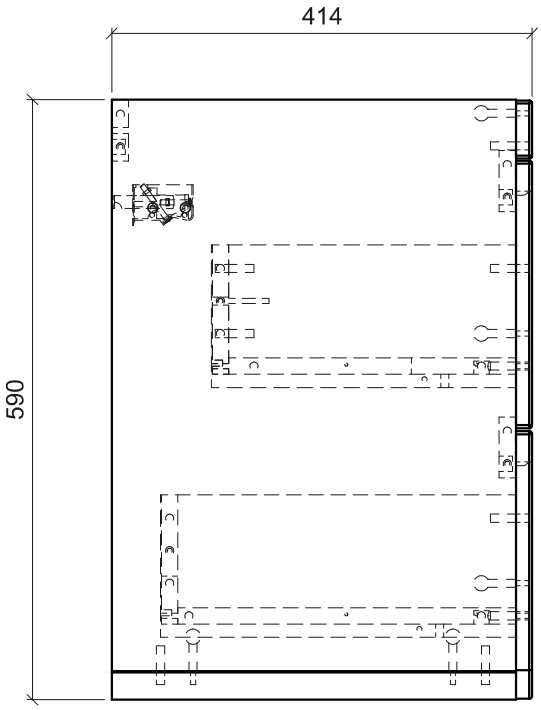

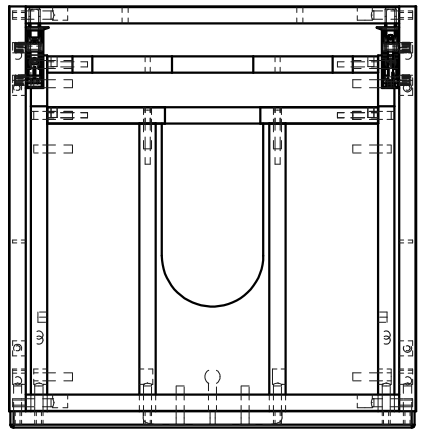

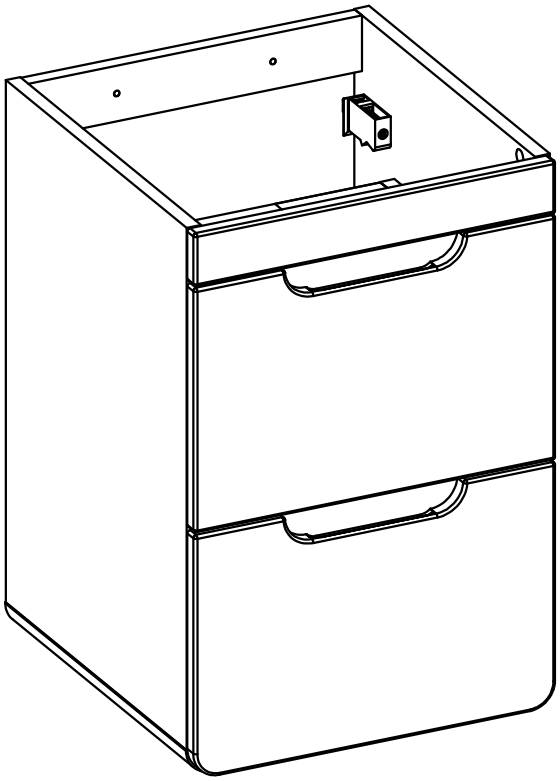

	Data	Nazwisko i Imię	Podpis
Konstr.	06/09/2019	Ł. Adamczyk	
Zmien.		-	
Zatw.		W. Szynkarewicz	

Nazwa: ŁAZIENKA - ARUBA (2S)

TYP 823

Widok

Dł.	Sz.	Gr.
-	-	-

masa: -

(szt./kpl.): -

Materiał: -

Nr rys.: -

SKALA 1:7

MEBLE Wójcik