cersanit

RYSUNEK TECHNICZNY/*TECHNICAL DRAWING*

KABINA PRYSZNICOWA PROSTOKĄTNA LEWA JOTA 100×80×195

JOTA RECTANGULAR SHOWER ENCLOSURE LEFT 100×80×195
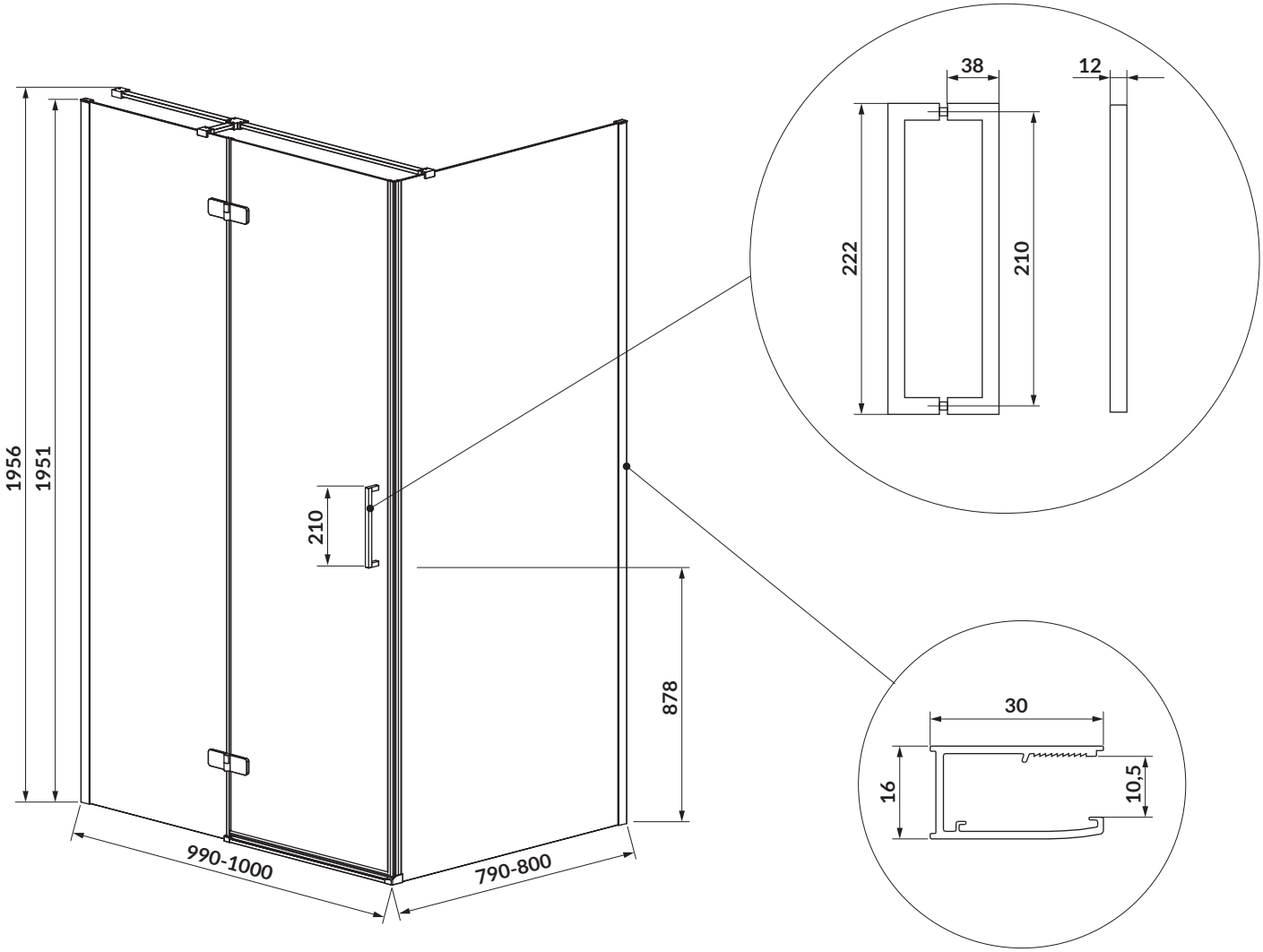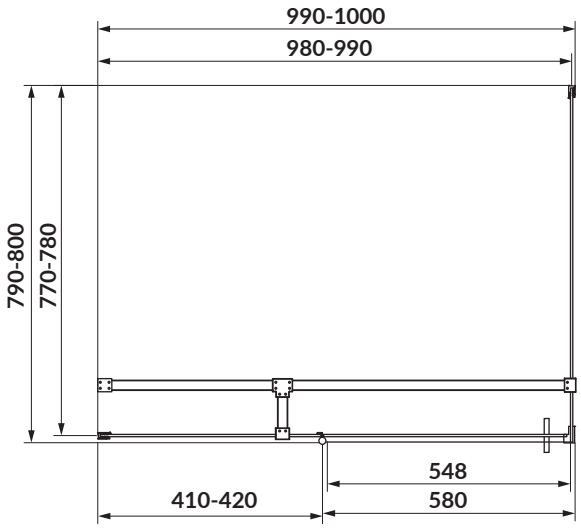
KOD PRODUKTU/ *PRODUCT CODE:*	S160-032